Bomba Flujo Semiaxial

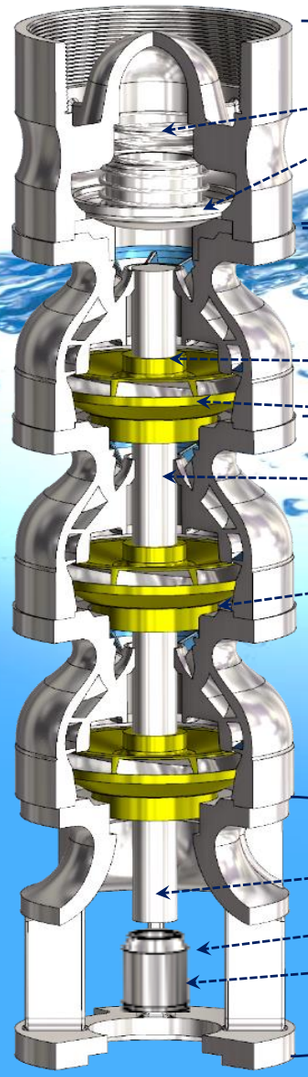

Cuerpo de válvula, con salida NPT
Resorte de válvula
Platillo de válvula
Tazón
Chumacera de carburo de silicio
Impulsor
Directriz
Distanciador
Anillos de desgaste
Tirantes
Cuerpo de succión
Flecha
Rejilla
Cople

Bomba Flujo Radial

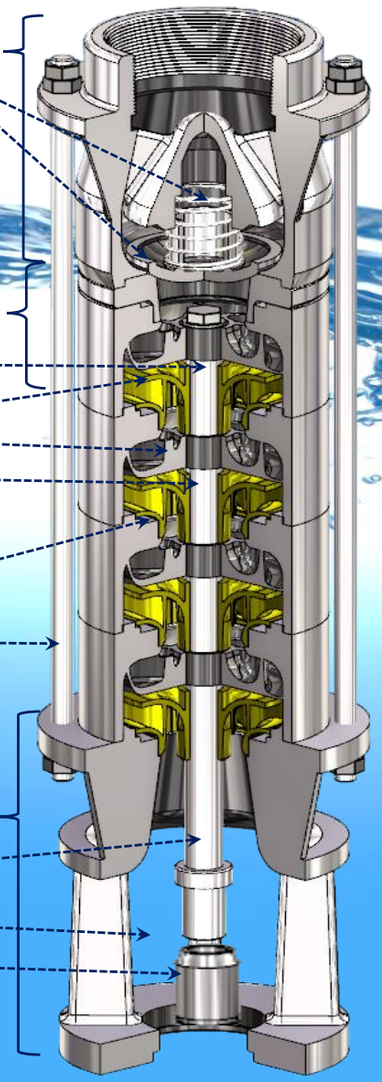

Motor MSU (4 - 350)HP

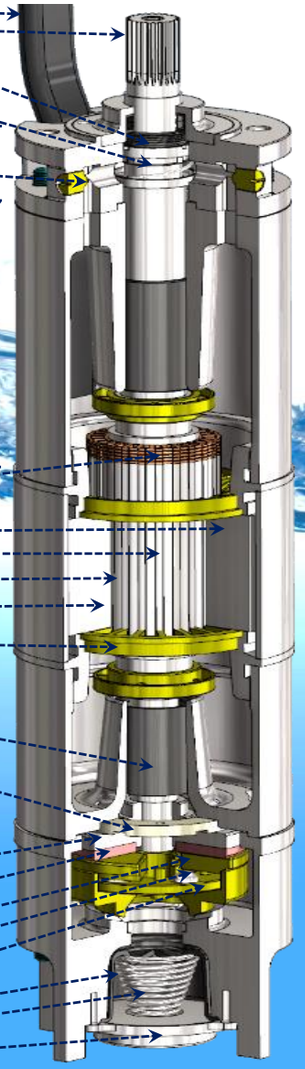

Cable Sumergible
Flecha NEMA
Sello mecánico doble reten de carburo de silicio
Buje de sello mecánico
Pieza de conexión
Tapón ciego
Chumacera superior
Anillos de corto circuito
Estator
Laminado del estator
Laminado del Rotor
Rotor
Alambre magneto
Anillos de dedo
Chumacera inferior
Casquillo de carbón inferior
Contra rangua
Base de rangua
Disco de rangua
Pasta KII
Segmentos
Bolas de acero
Jaula de bolas
Diafragma
Resorte
Tapa final

rbp metalurgia

ema LABORATORIO DE ENSAYO ACREDITADO MM-043-006/09

ISO 9001:2015

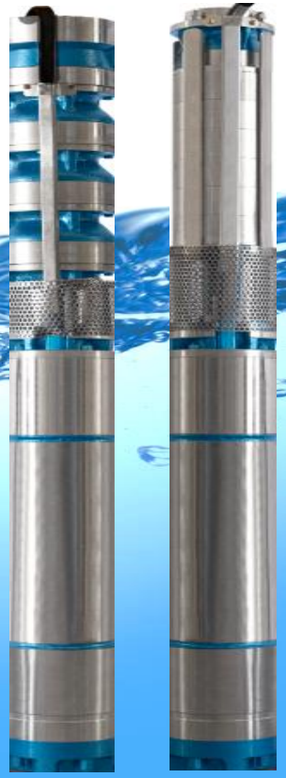

Energía verde para un planeta azul BAMSA

Fabricantes desde 1969 Tecnología Alemana

SUBMERSIBLE PUMPS BAMSA®